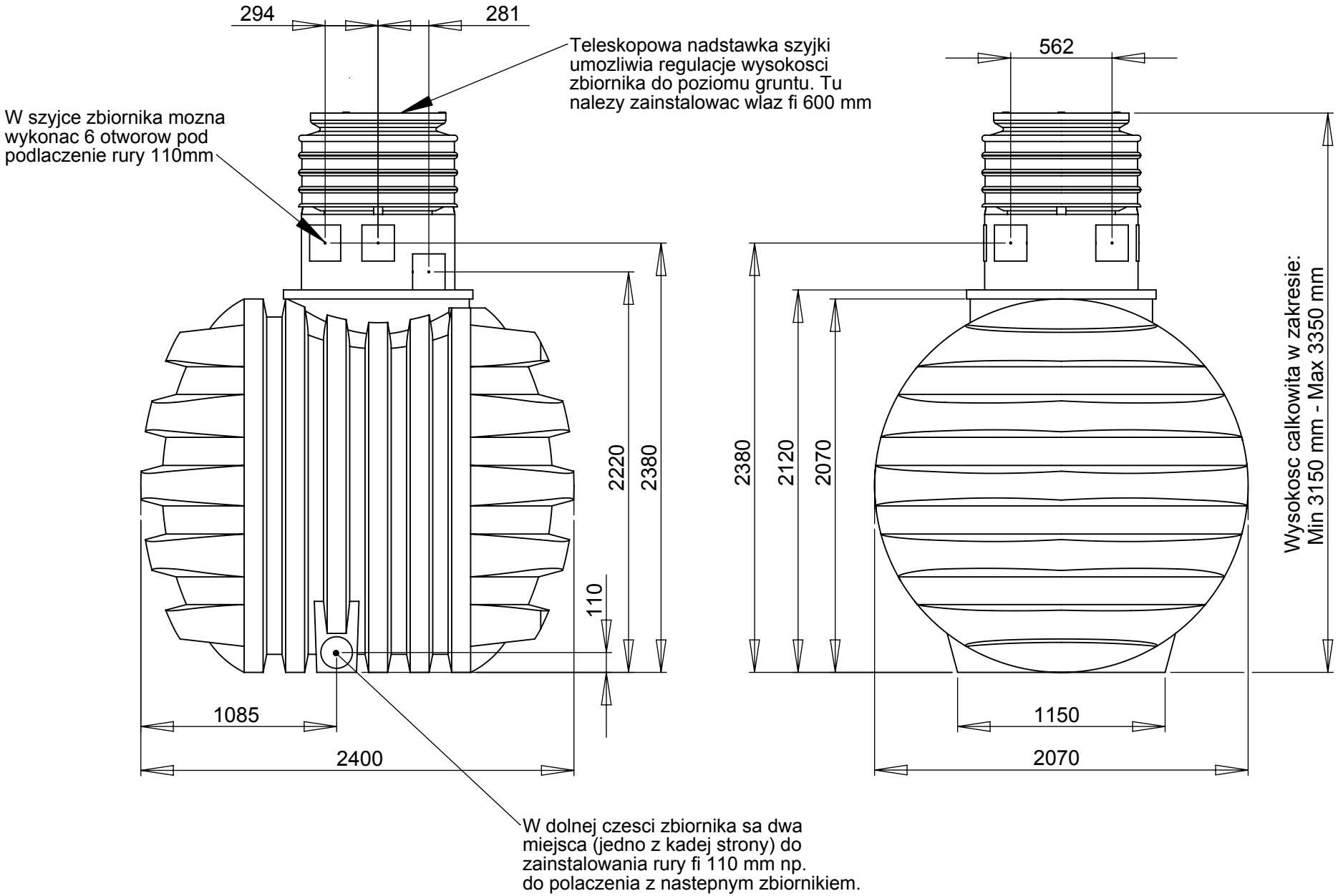Zbiornik 6000 litrow